Серия кухонь «Тоскана»
Стол-тумба 500 мм
с полкой.

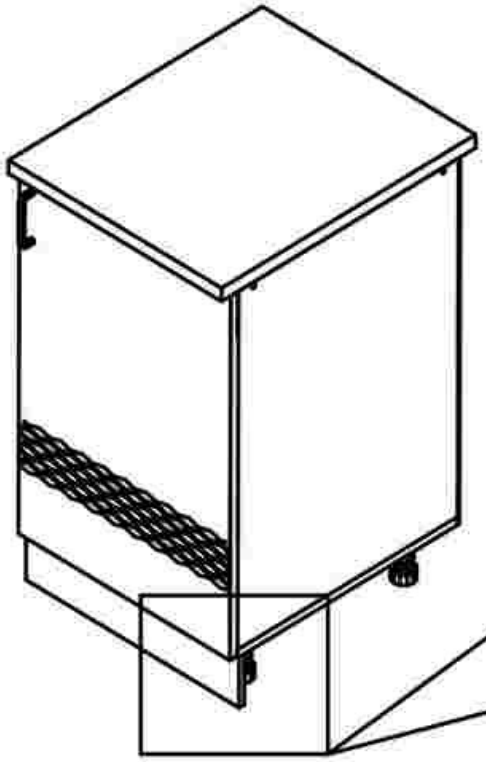

1.(MIK08) Задняя стенка ДВПО	720*500*4 - 1
2.(MIK12) Левая стенка	704*520*16 - 1
3.(MIK10) Правая стенка	704*520*16 - 1
4.(MIK22) Цоколь 500	500*100*12 - 1
6.(MIK24) Столешница	500*600*26 - 1
7.(MIK25) Дно тумбы 500	500*520*16 - 1
8.(MIK26) Фасад 716*496	716*496*16 - 1
9.(MIK27) Полка Т-500	476*468*16 - 1
10.(MIK63) Монтажка Т-500	468*72*16 - 2

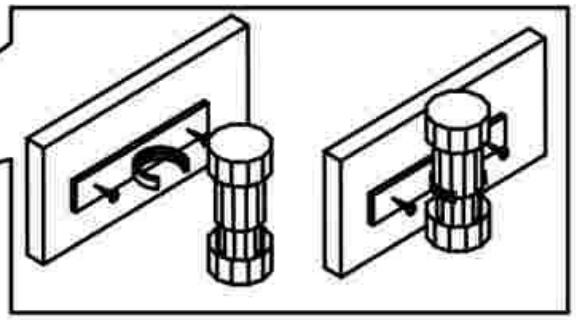

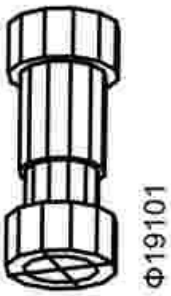

Ф19101

x4



Ф19102

x2



Ш01100

x24



Ш01000

x7



Ф01000

x8

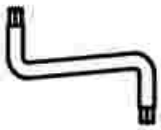

Ф02000

x1

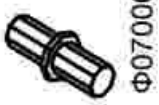

Ф07000

x4



Ф12000

x2



Ш03000

x20



Ш01300

x4



Ф06121

x1



Ф03000

x4



x1

ООО «Мебель торг плюс»

Mebeltp.ru

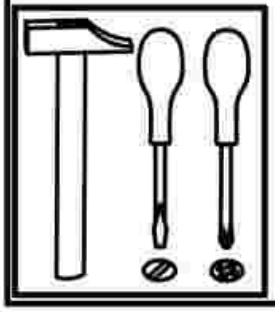

ВНИМАНИЕ!
Уважаемый покупатель, установку фасадов МДФ и ручек мебельных необходимо производить после установки корпусов мебели на место эксплуатации.(Обратить внимание на расположение фрезеровок).

Для более быстрой и качественной сборки изделий, рекомендуем пользоваться услугами специалистов.
Предприятие изготовитель оставляет за собой право на замену фурнитуры и комплектующих.

1

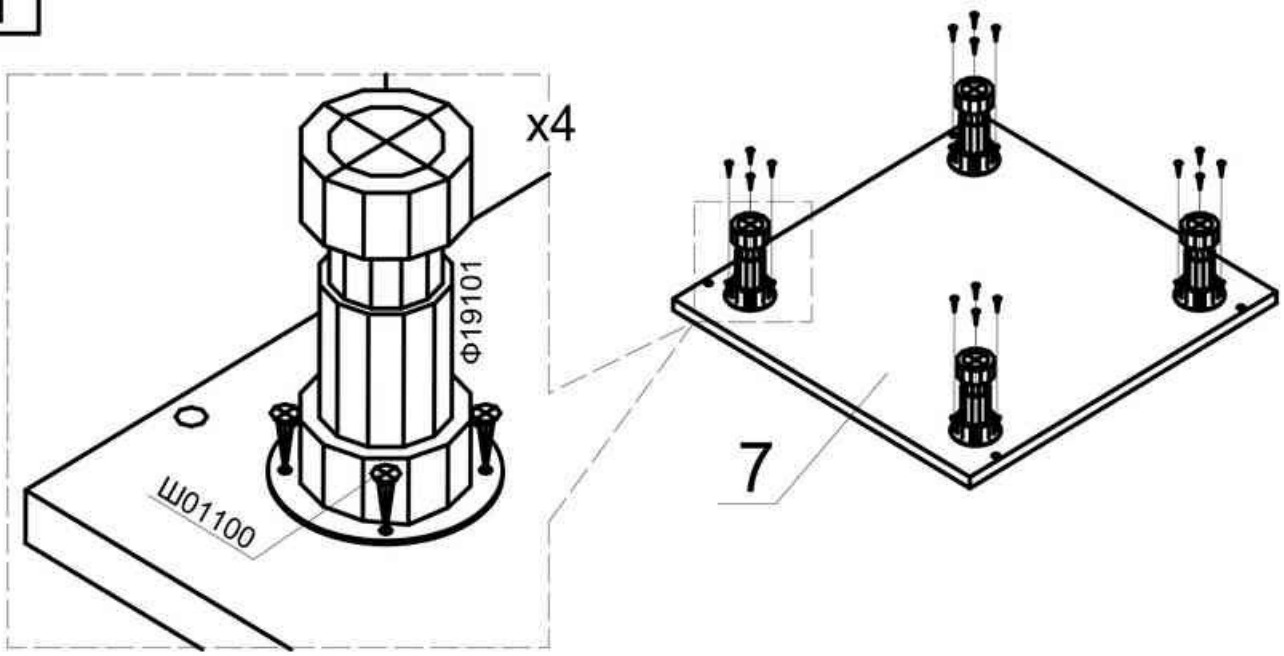

2

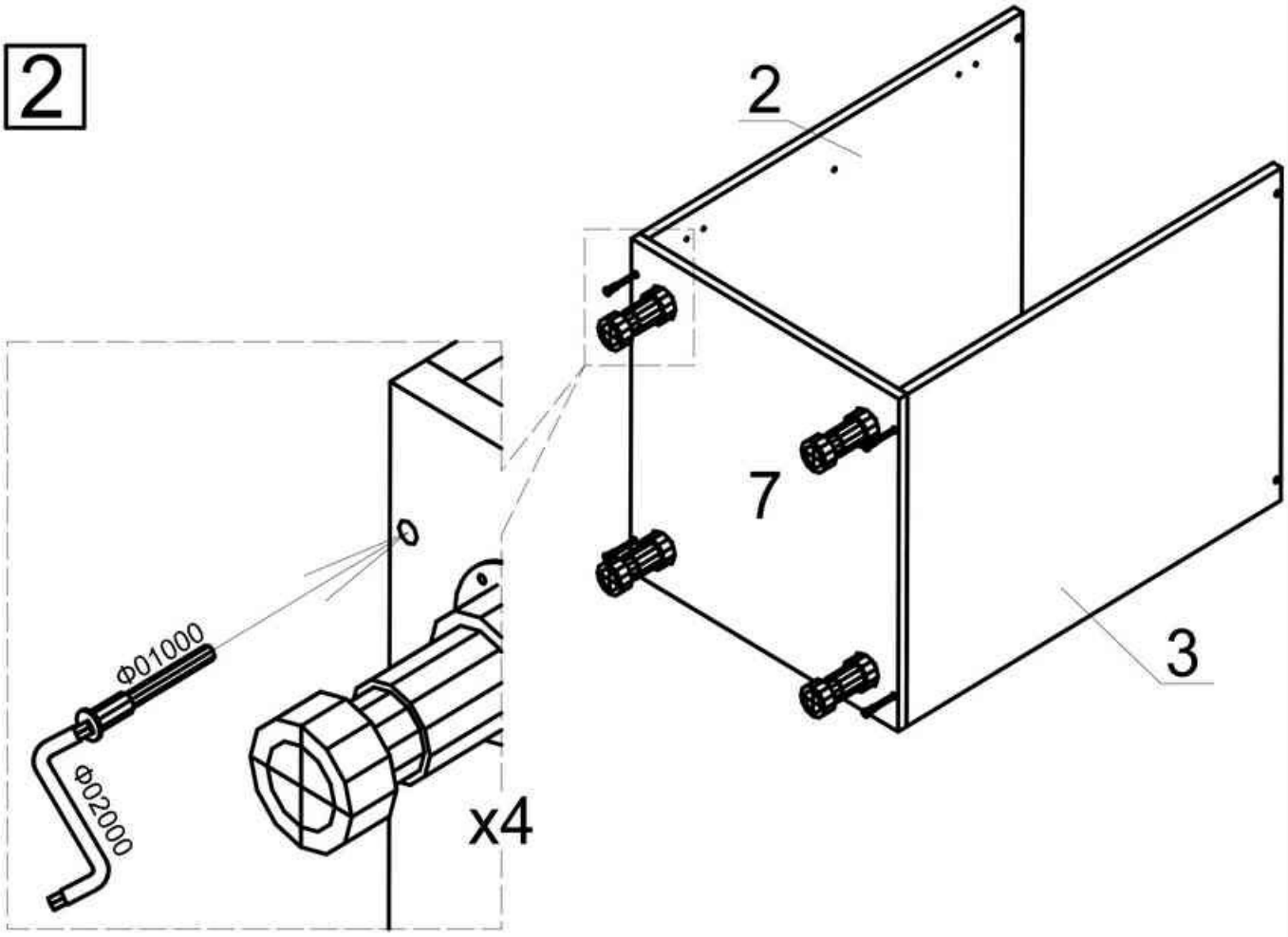

ООО «Мебель торг плюс»

Mebeltp.ru

3

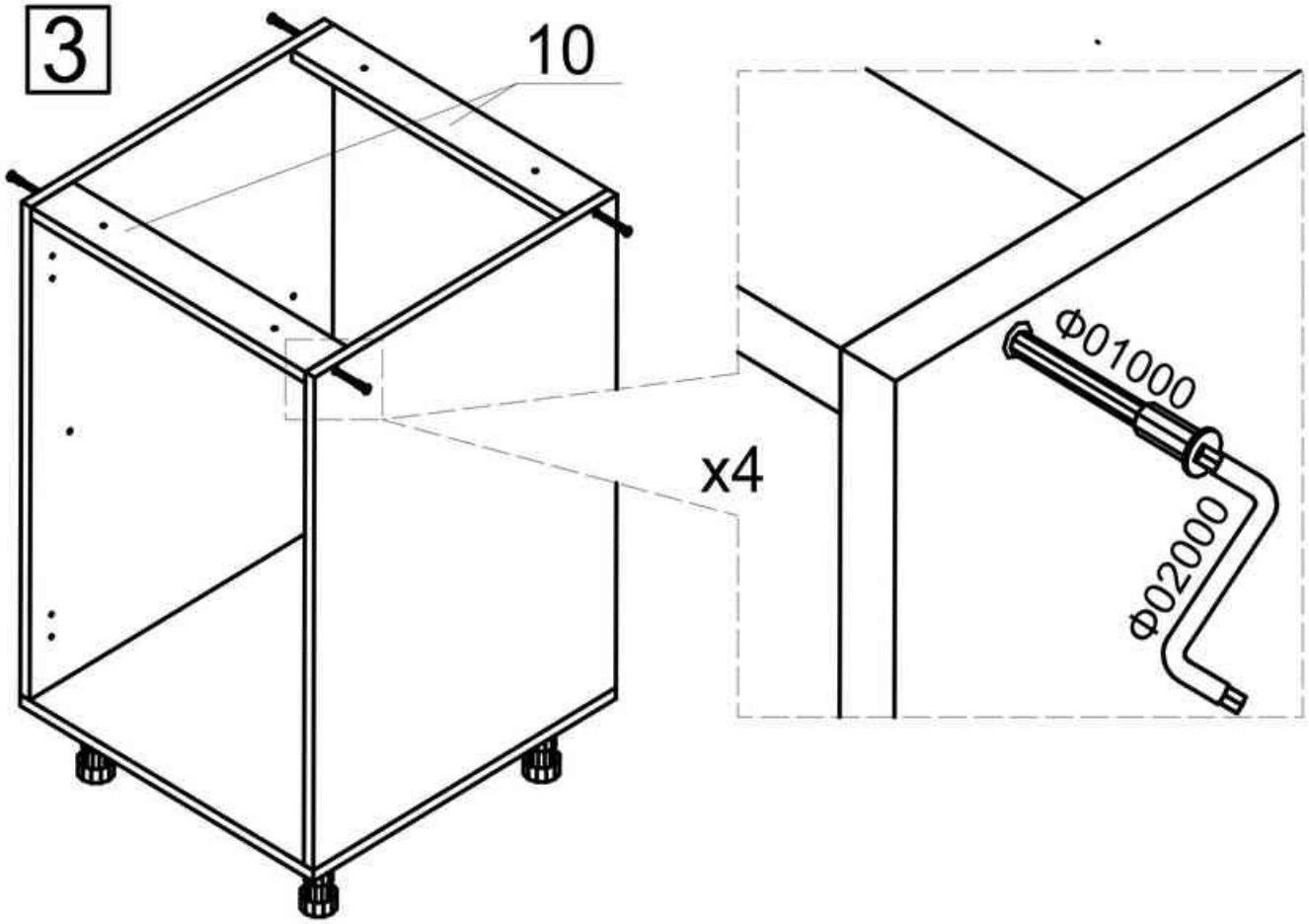

ООО «Мебель торг плюс»
Mebeltp.ru

4

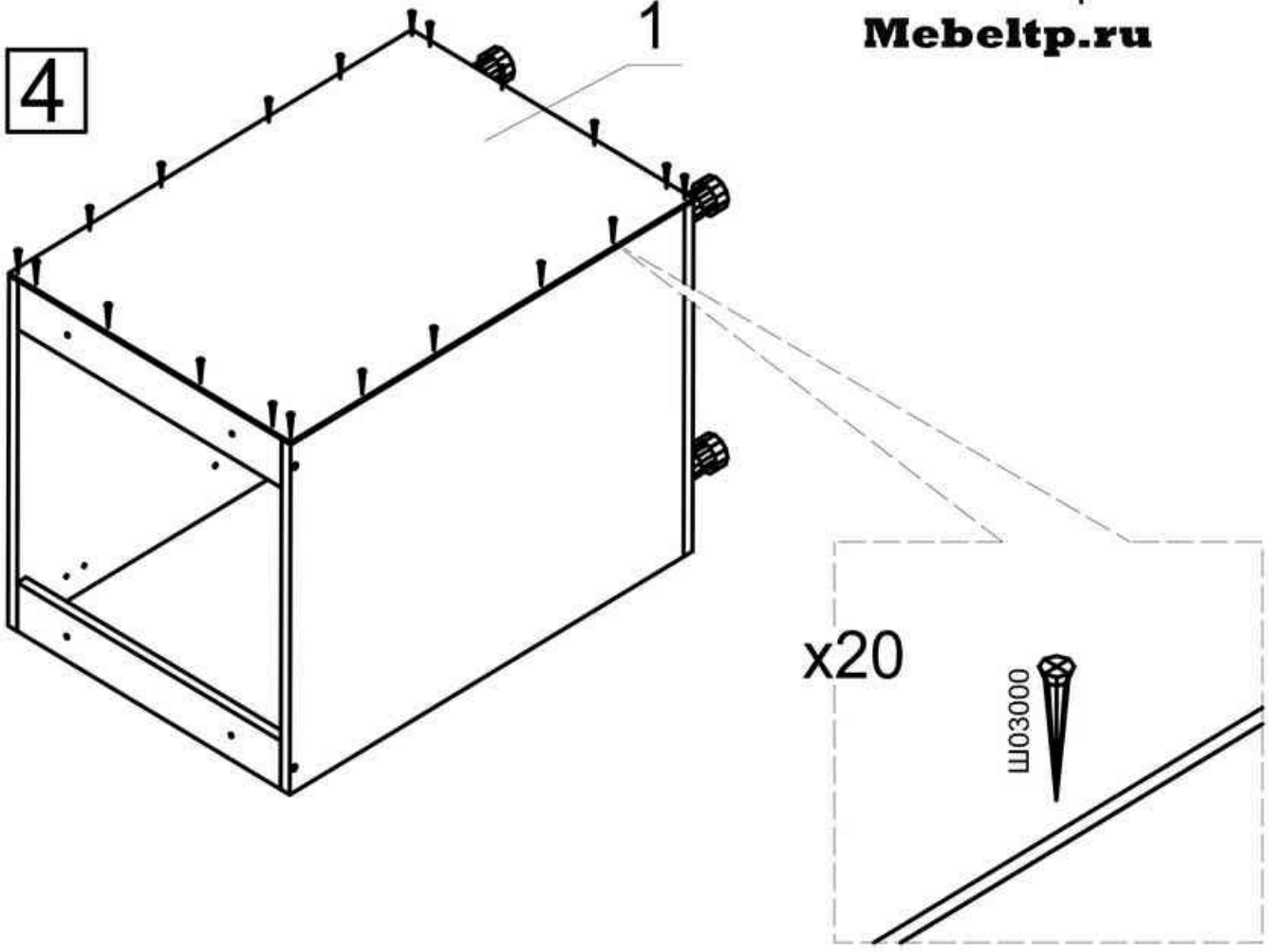

5

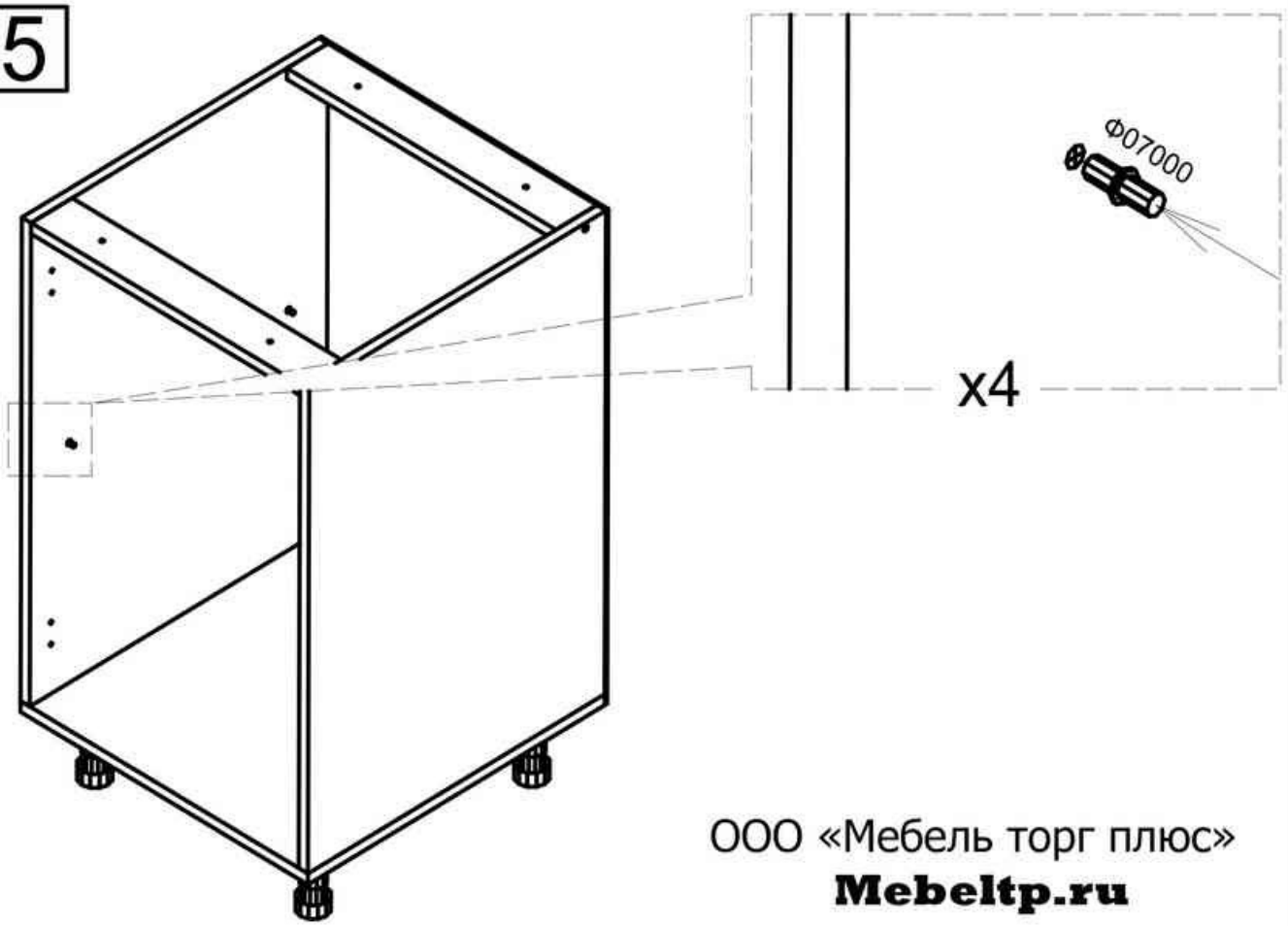

ООО «Мебель торг плюс»
Mebeltp.ru

6

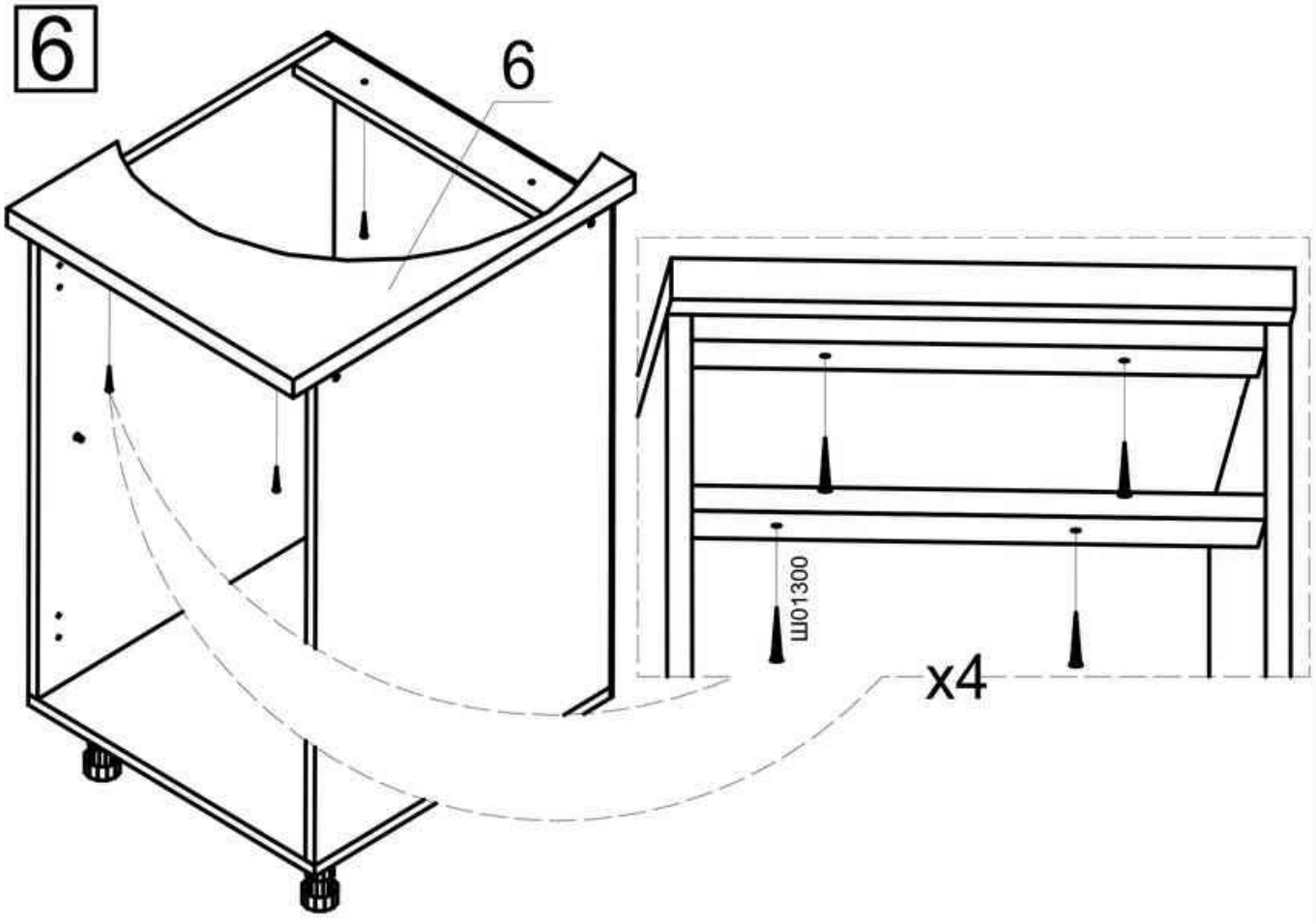

ООО «Мебель торг плюс»
Mebeltp.ru

7

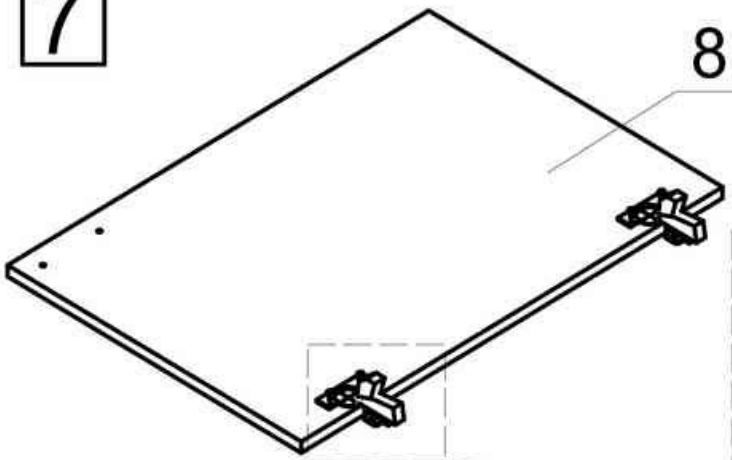

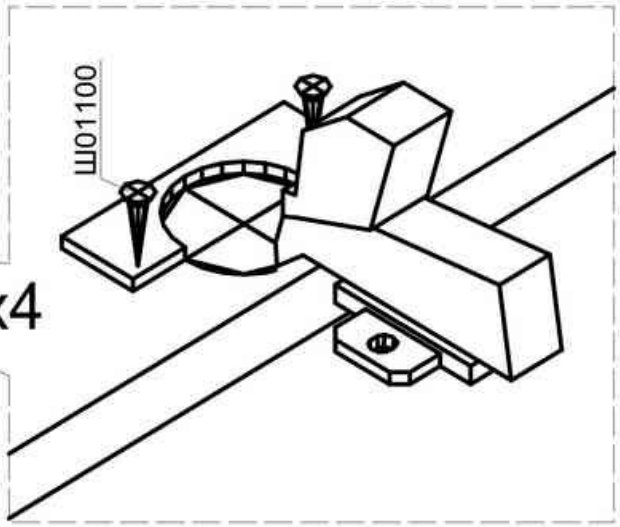

8

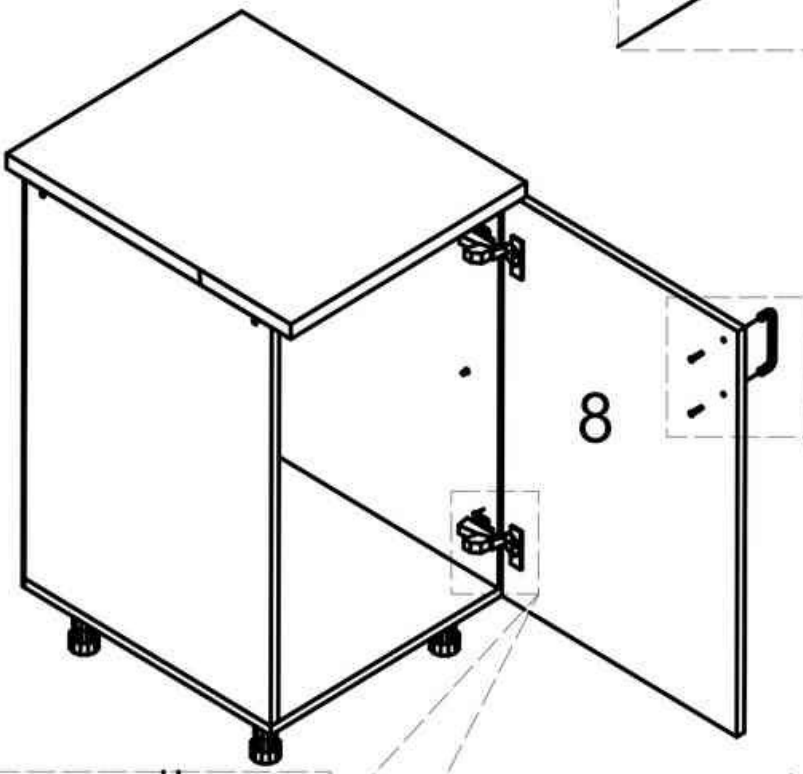

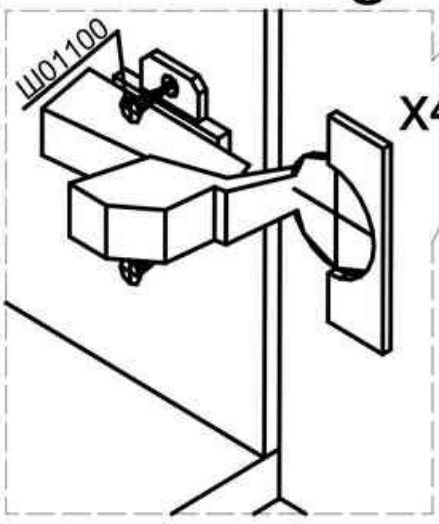

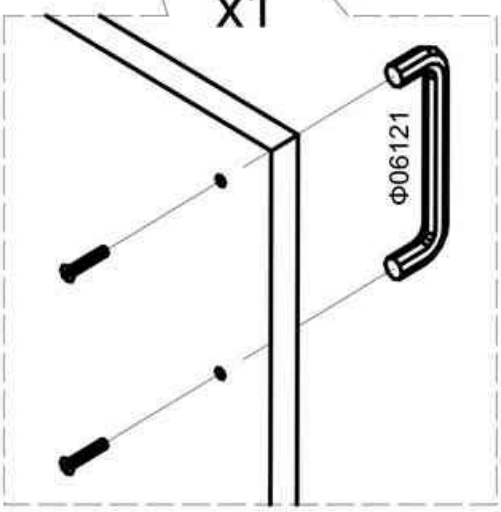

ООО «Мебель торг плюс»
Mebeltp.ru

9

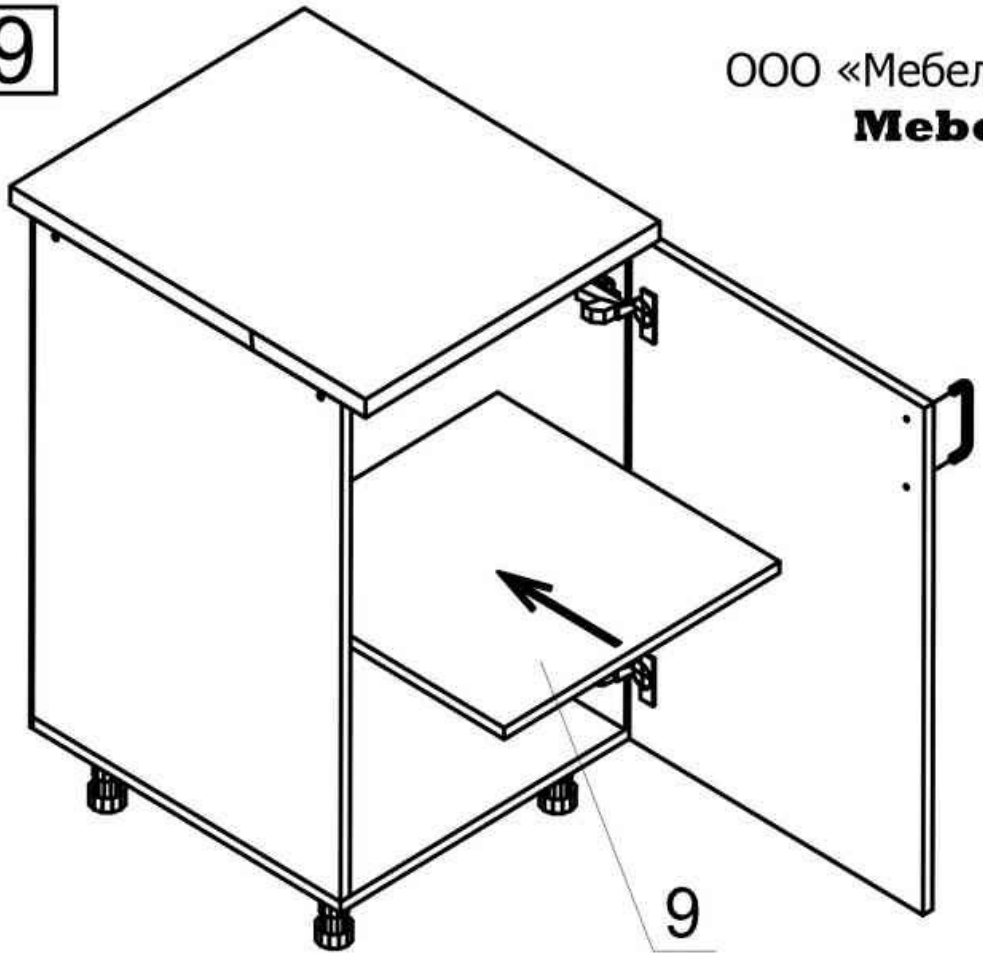

10

